Teste terminali miniaturizzate KNS

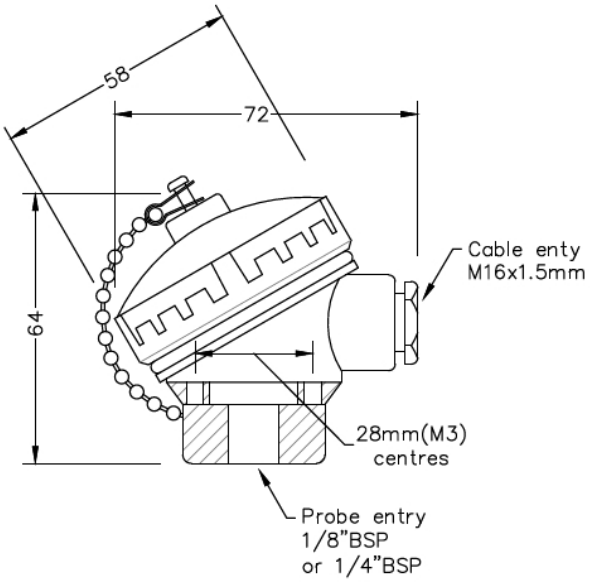

Labfacility are the UK's leading manufacturer of Temperature Sensors, Thermocouple Connectors and associated Temperature Instrumentation and stockings of Thermocouple Cables. The Company has been trading since 1971 and is ISO9001 accredited.

Sono disponibili molti tipi alternativi di teste terminali per soddisfare i requisiti di varie applicazioni.

Esistono variazioni nelle dimensioni, nel materiale, nell'alloggiamento, nella resistenza ai fluidi, nella resistenza al fuoco o persino all'esplosione e in altri parametri.

Le teste terminali miniaturizzate KNS sono custodie compatte progettate per alloggiare collegamenti elettrici, in particolare per sensori e trasmettitori in applicazioni in cui lo spazio limitato.

Nonostante le loro dimensioni ridotte, queste teste terminali offrono una protezione robusta e prestazioni affidabili.

Indicazioni

Specifications

Head Type	KNS Miniature Terminal Heads
Material	Aluminium
Cable Entry	M16 x 1.5mm
Fixing (Centres)	28mm
Max. Temperature	170°C
IP Rating	IP67 rated
Process Entry	1/4", 1/8" BSP
Cap Retaining Type	Screw cap and retaining chain